2

PRZEKAŹNIK KONTROLI CIĄGŁOŚCI OBWODU OCHRONNEGO TYPU K-20

ZASTOSOWANIE

Przekaźnik kontroli stanu uziemienia typu K-20 przeznaczony jest do kontroli wartości rezystancji uziemienia odbiornika np. rozdzielnicy, silnika w stosunku do SUPO. Przekaźnik przeznaczony jest do stosowania w sieci trójfazowej z izolowanym punktem neutralnym transformatora o dowolnym poziomie napięcia znamionowego sieci. W obwód pomiarowy można włączyć styki blokad lub innych elementów obwodów sterowniczych, realizując w ten sposób beznapięciowe, zdalne sterowanie urządzeniami zewnętrznymi.

CHARAKTERYSTYKA TECHNICZNA

Przekaźnik kontroli stanu uziemienia zabudowany jest w obudowie o stopniu ochrony IP 20, przystosowanej do montażu na szynie TS-35. Z obudowy poprzez złącza wtykowe wyprowadzone są następujące obwody:

- Zasilanie 24 V AC: zaciski 6-7
- Styki wykonawcze: zaciski 1-2-3 (przełączny)
  zaciski 4-5 (NO)
- Wejścia pomiarowe: zaciski 9-10

W kontrolowany obwód należy wpiąć diodę prostowniczą dowolnego typu o prądzie co najmniej 0,1A i napięciu wstecznym 100V.

SCHEMAT APLIKACYJNY

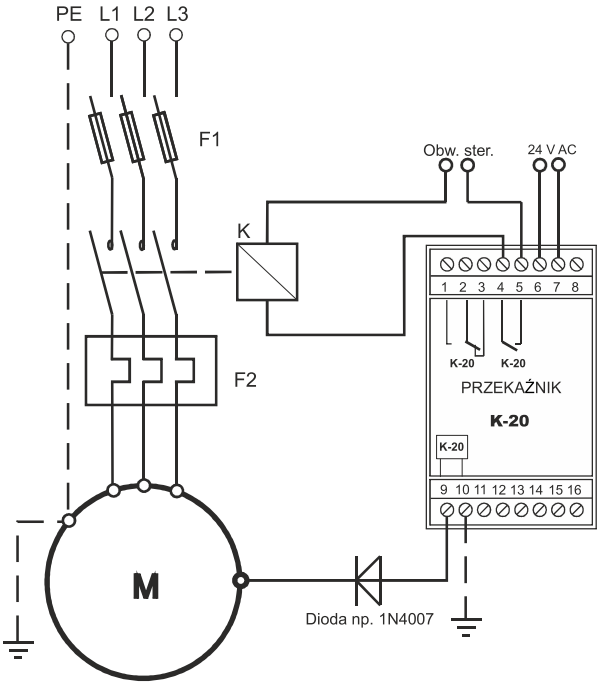

SPECYFIKACJA

Typ zespołu przekaźnikowego	K-20
Napięcie znamionowe zasilania	24 V AC
Rezystancja odpadania	80 Ω ± 20%
Rezystancja powrotu	60 Ω ± 20%
Czas zadziałania	< 100 ms
Znamionowe napięcie zestyków	250 V AC
Znamionowy prąd ciągły zestyków	6 A
Znamionowa częstość łączeń	600 cykli/h
Znamionowe napięcie izolacji	250 V AC
Wymiary (szer. x wys. x głęb.)	45x75x105 mm
Stopień ochrony	IP 20

Diagram pracy

Pomiar 9-10	<80Ω	>80Ω
Zestyk wyk. 1-2, 4-5		
Zestyk wyk. 2-3		

Zestyk zamknięty
Zestyk otwarty

SAKOP BYTOM Sp. z o.o.